CALGARY

INSTRUCTION

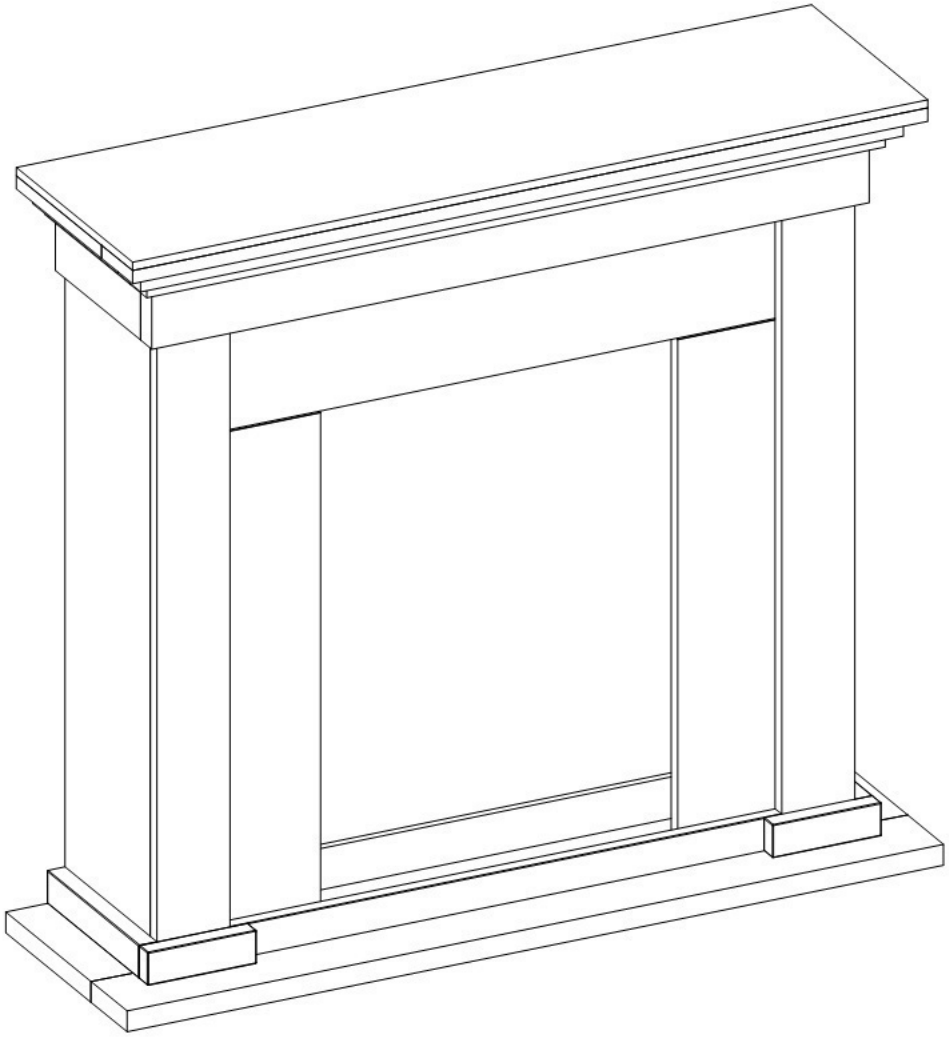



IMPORTANT: Please read this instruction carefully, keep for further reference and check all parts before assembling.

Xaralyn B.V.

info@xaralyn.com
www.xaralyn.com

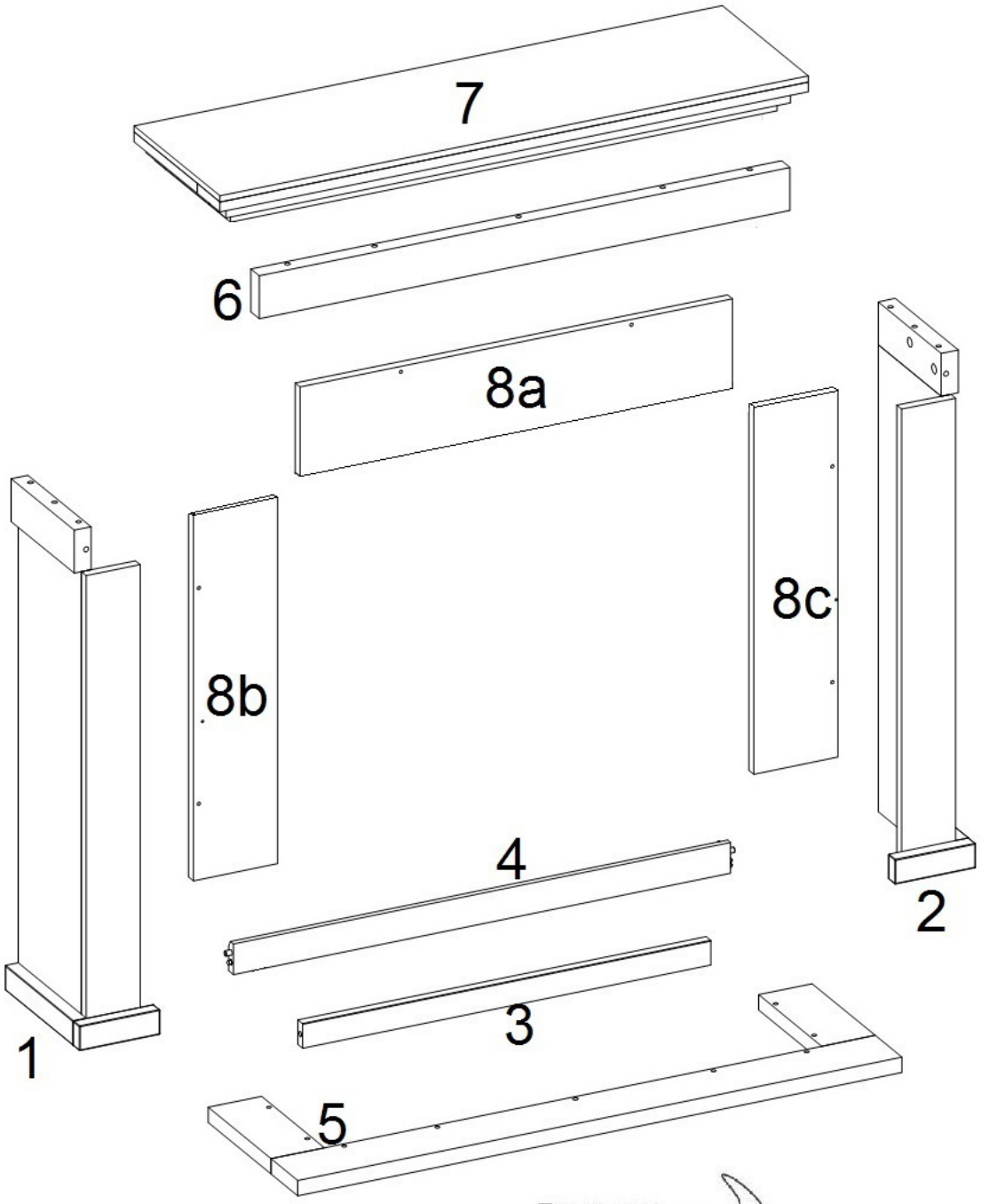

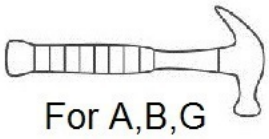

For A,B,G

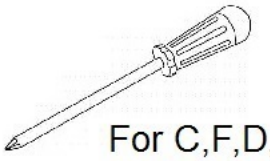

For C,F,D,H

8x35  Ax 2	8x45  Bx4	15  Cx8	5  Dx8	7x50  Ex8
3x25  Fx6	8x70 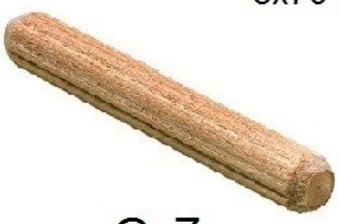 Gx7	3x16  Hx1	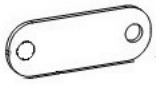 x1	For E  x1

1

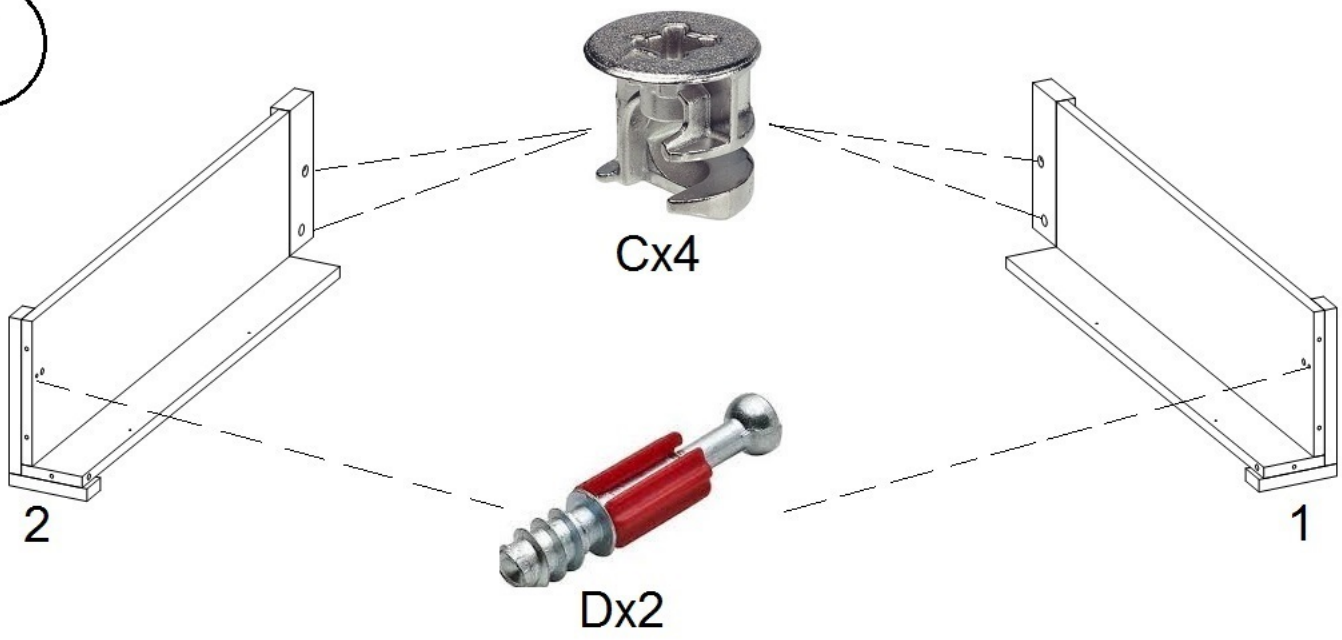

2

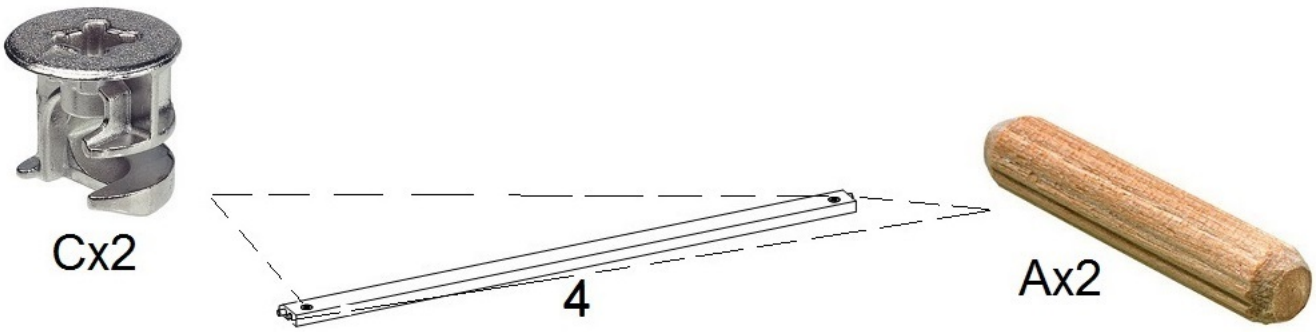

3

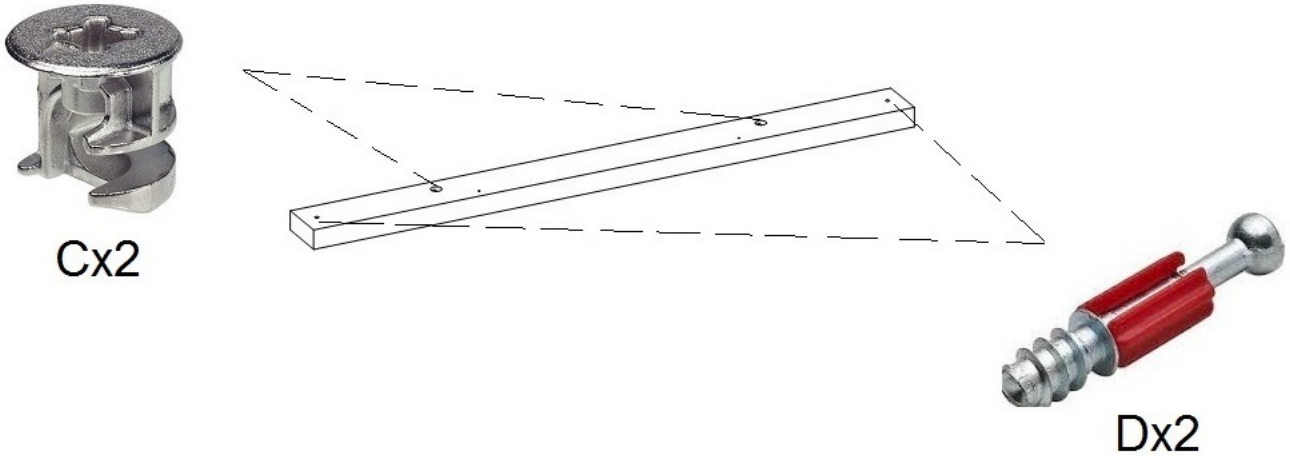

4



Dx4

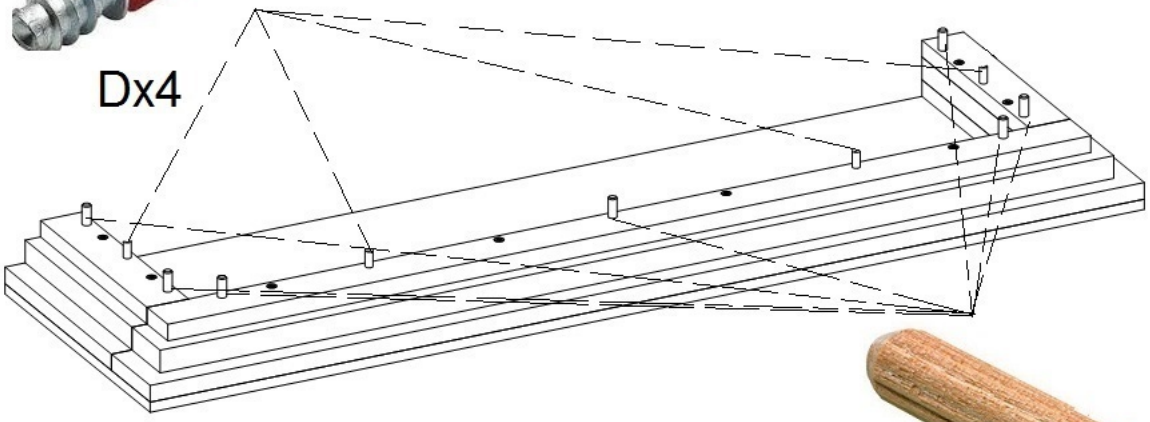



Gx7

5

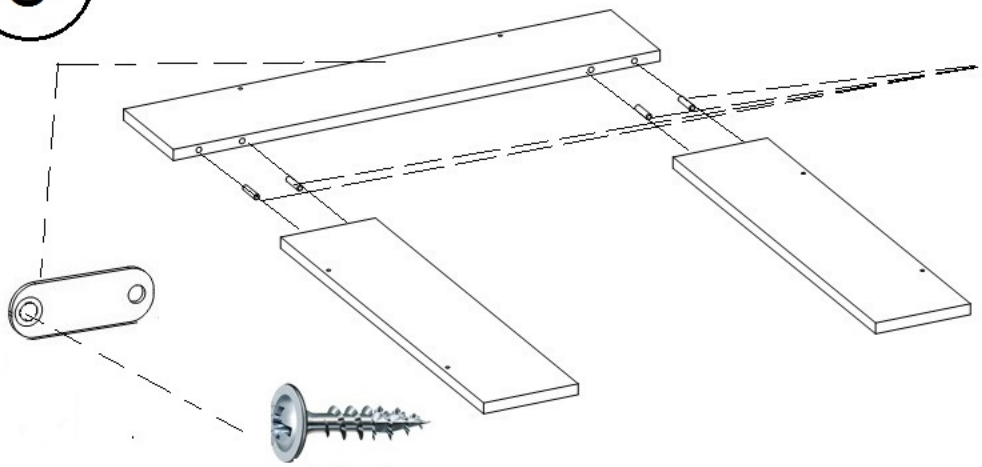



Bx4

Hx1

6

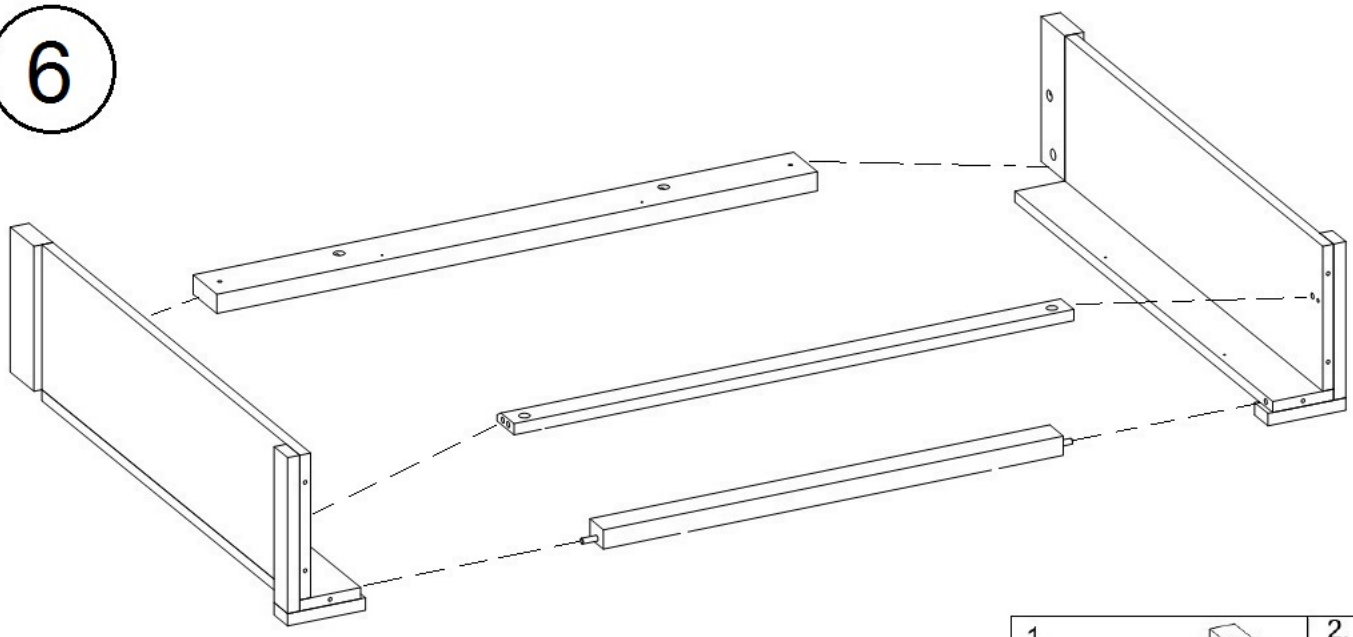

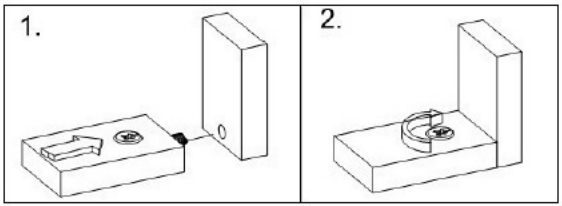

7

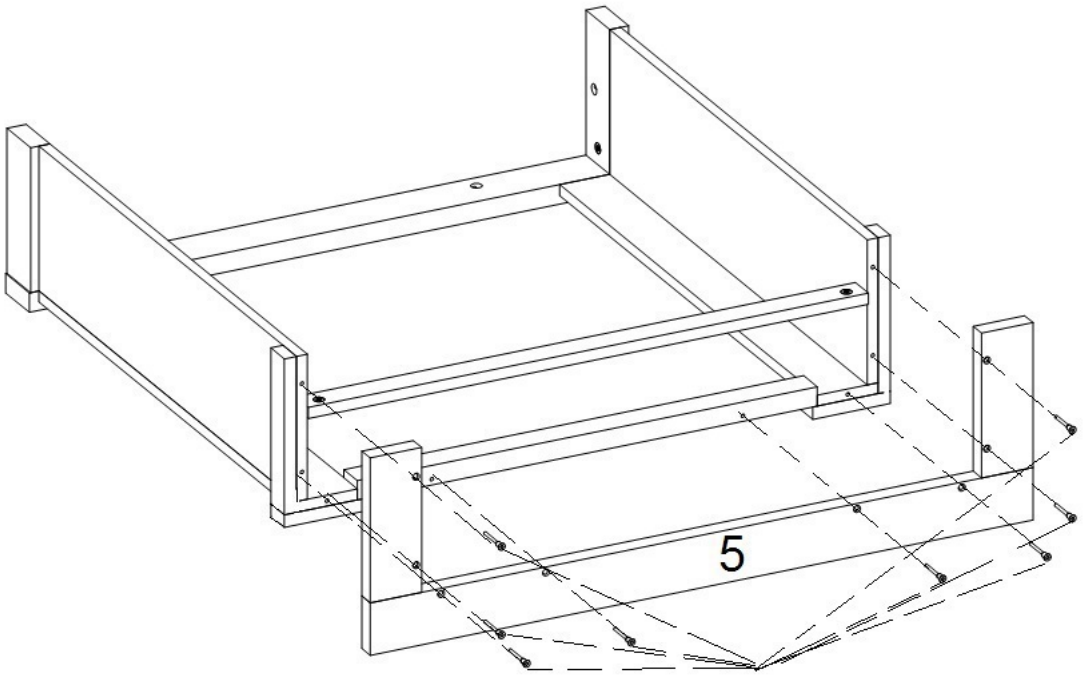



Ex 8

8

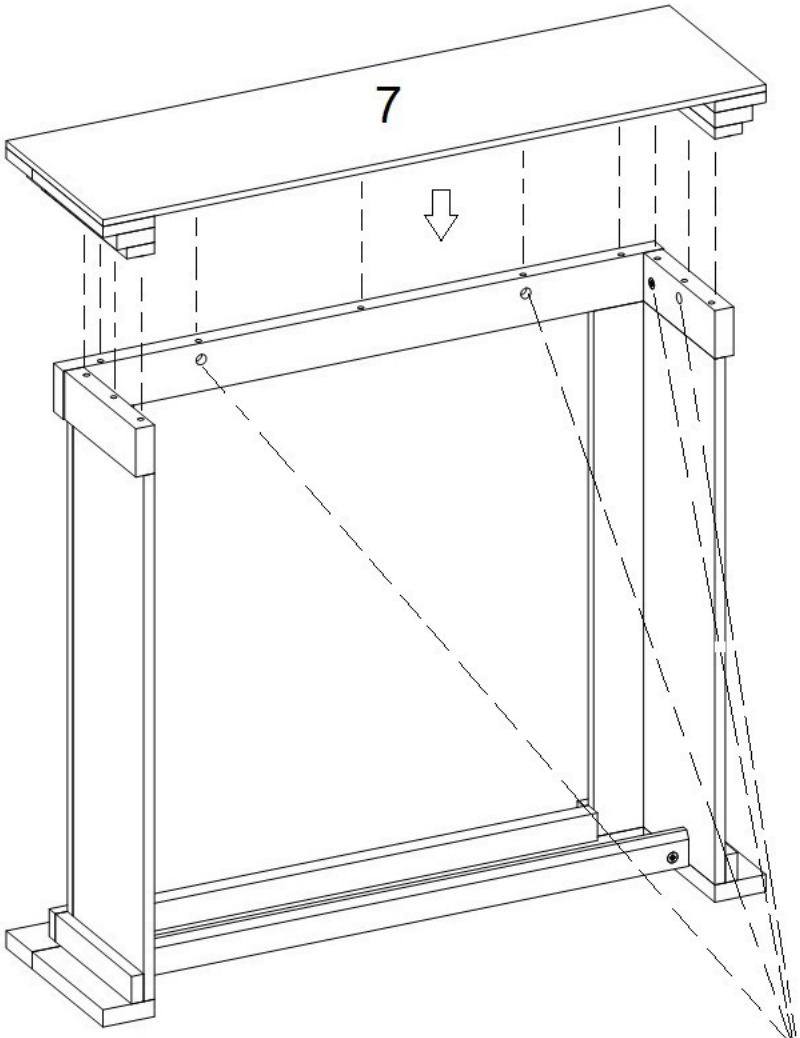

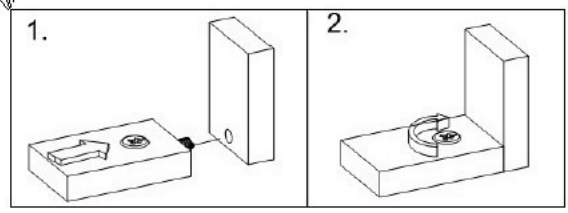

9

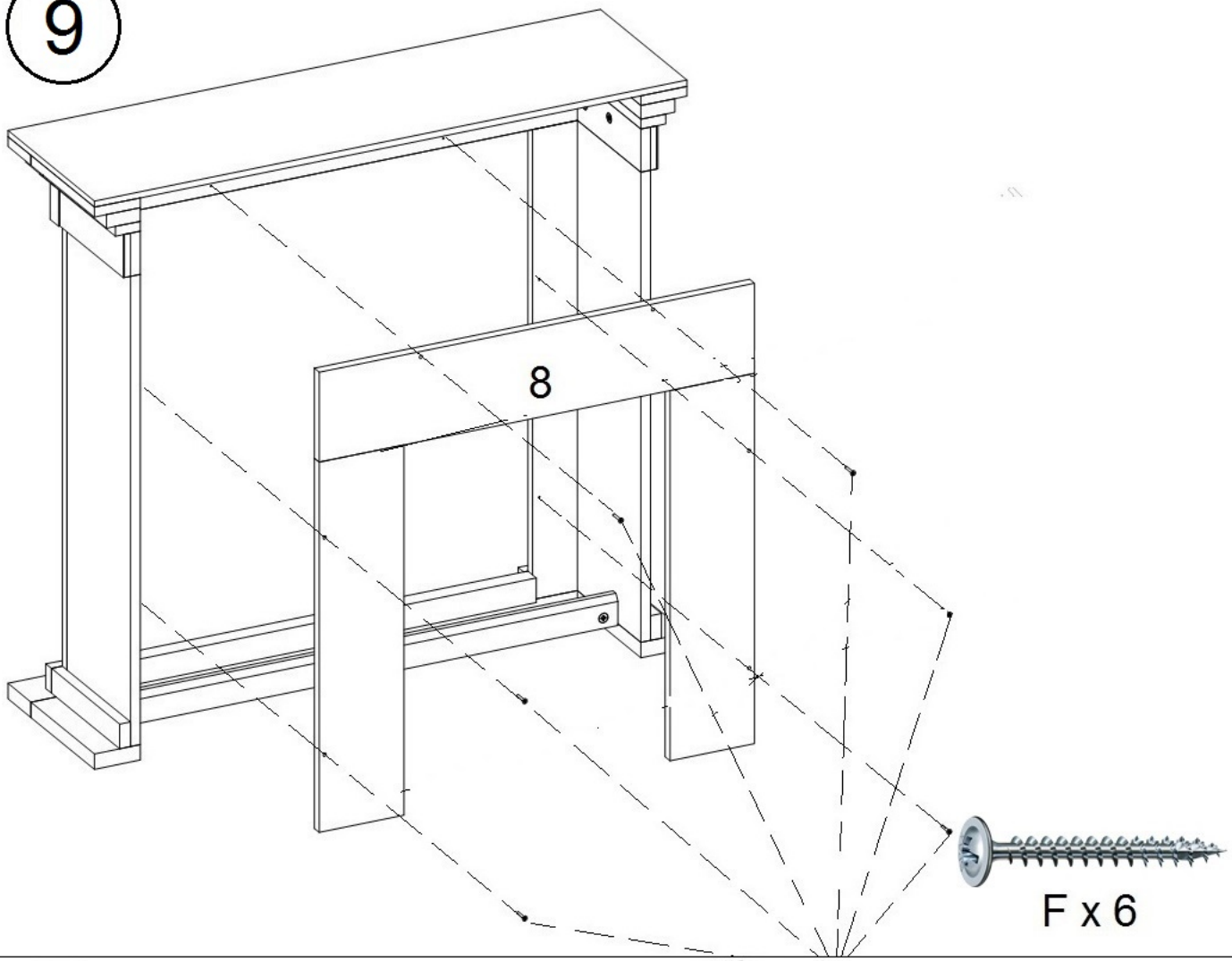

10



11

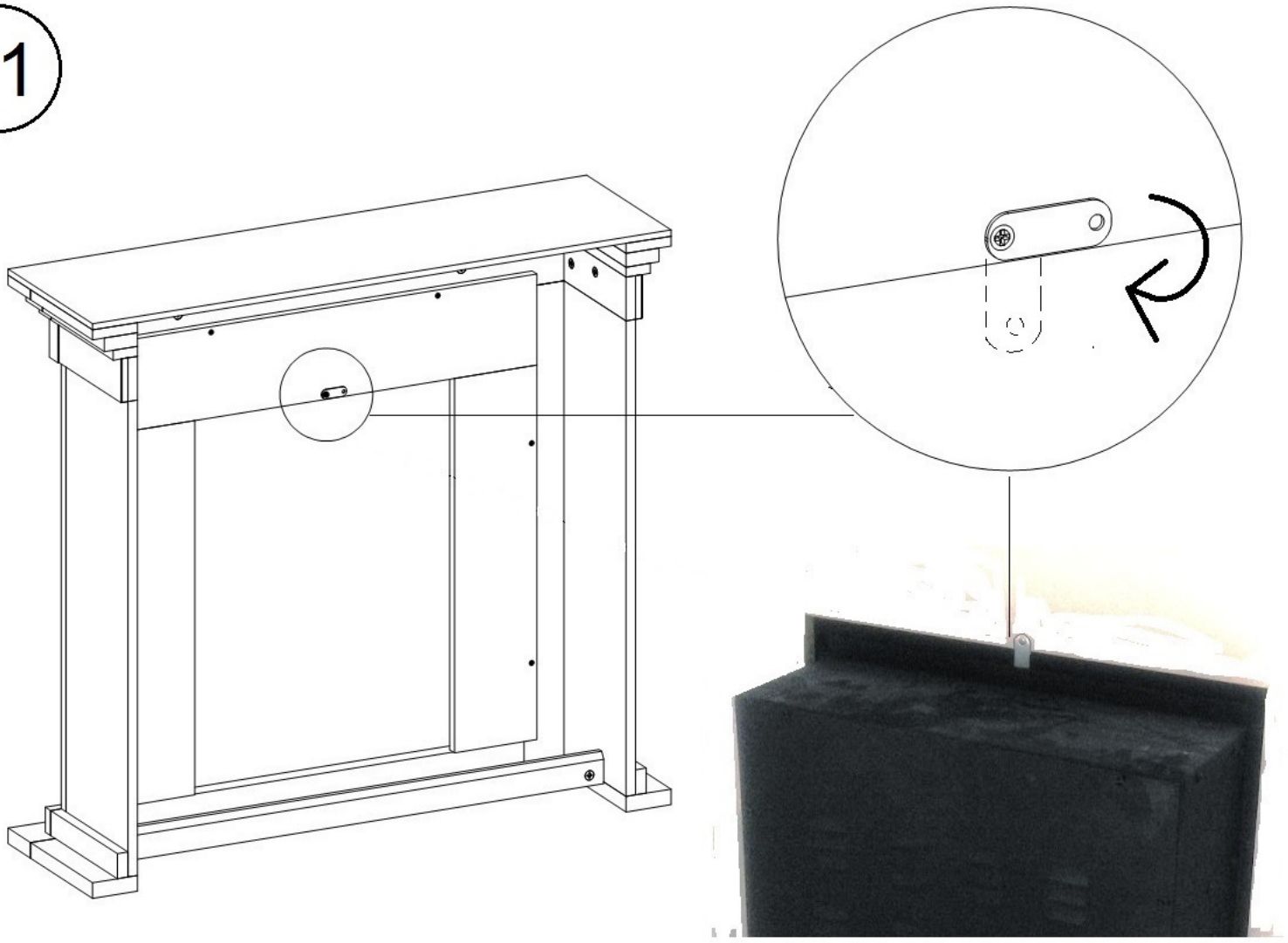

LET OP

Vermijdt langdurig contact met vochtige objecten (denk aan onderzetters onder glas, vaas of potten).

ATTENTION

Avoid long term contact with moist objects (like glass, vase or flower pots).

CLEAN FIRE SYSTEM

XARALYN®

Placing the Lagos fireplace inside the Calgary mantel



ASSEMBLY INSTRUCTIONS

STEP 1

Place the rubber pads at the bottom of the opening. Remove the foil and attach it. This is where the fireplace will rest on.

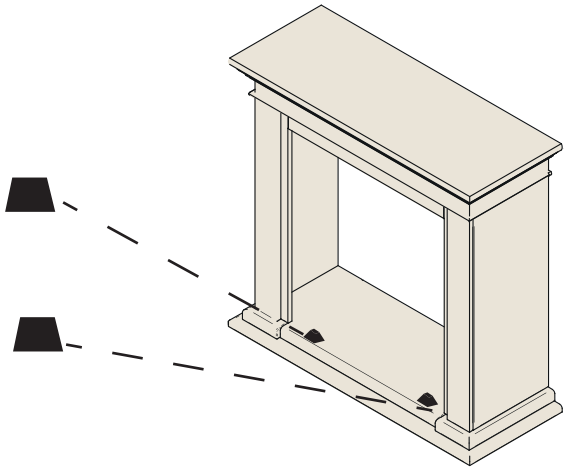



Remove the foil

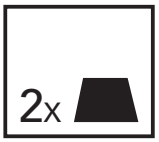

STEP 2

Slide the insert fireplace into the mantel from the front. Then, you can position and secure the fireplace correctly.

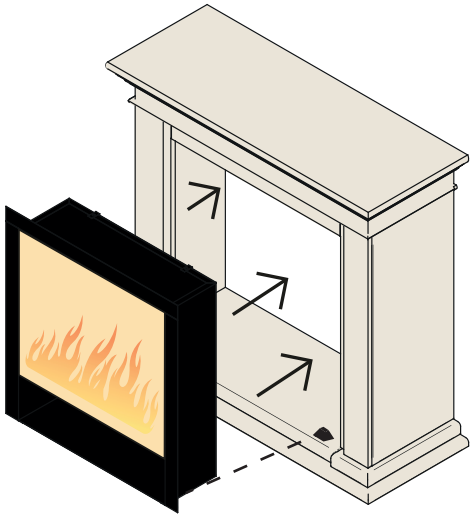

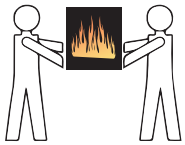



STEP 3

Place the insert fireplace in the center of the opening.

(3a) Take the two bolts and screw the nuts on by hand a little.

(3b) Then hook it into the metal hanging frame of the Lagos and continue tightening the nut by hand until it clamps securely onto the wood of the mantel.

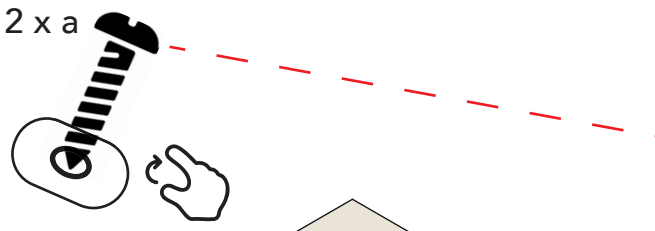

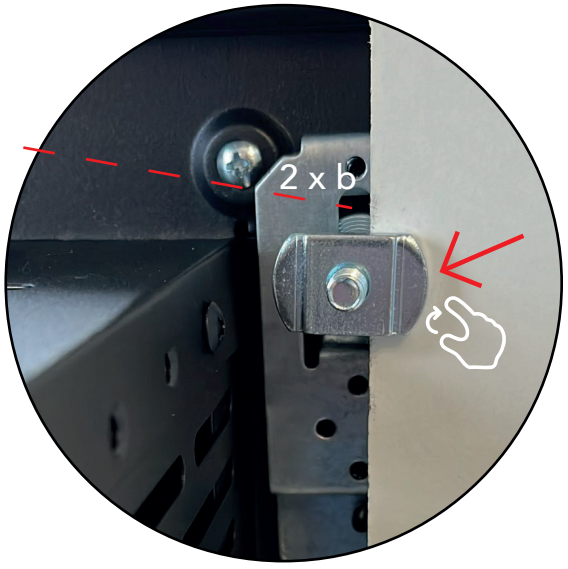

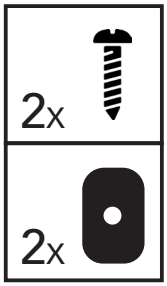

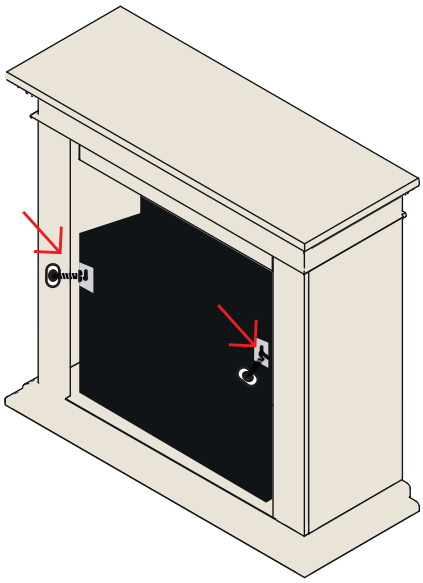

CLEAN FIRE SYSTEM
XARALYN®

CLEAN FIRE SYSTEM

XARALYN®

Manual
Electric Fireplace

NL EN DE FR



Lagos

Electric insert

LED LIGHTS HEATING REMOTE

NL Belangrijke veiligheidsinstructies

Gelieve deze instructies aandachtig te lezen alvorens het toestel in gebruik te nemen. Volg te allen tijde de veiligheidsinstructies en gebruiksaanwijzing.

Belangrijk: Personen die fysiek, zintuigelijk of mentaal niet in staat zijn, om het toestel op een veilige manier te gebruiken, of een gebrek aan ervaring of kennis hebben, zouden dit toestel niet mogen bedienen. Tenzij zij worden begeleid door een persoon die verantwoordelijk is voor hun veiligheid of dat zij vooraf duidelijke instructies hebben ontvangen. Dit geldt ook voor kinderen. Scherpe supervisie is nodig om te voorkomen dat kinderen het toestel als speelgoed gebruiken.

Gelieve deze instructies zorgvuldig te lezen voordat het apparaat in gebruik genomen wordt.

- Deze verwarming mag alleen worden gebruikt op een wisselstroom (AC) aansluiting en de op het apparaat aangegeven spanning moet overeenkomen met de netspanning.
- Schakel het apparaat niet in voordat het correct is geïnstalleerd zoals beschreven in deze handleiding.
- De verwarming mag niet direct onder een stopcontact worden geplaatst.
- Laat het apparaat niet ingeschakeld achter wanneer u uw woning verlaat of gaat slapen.
- Laat het apparaat niet onbeheerd aangesloten op het stroomnet.
- Deze verwarming is niet bedoeld voor gebruik door kinderen. Laat kinderen nooit zonder toezicht in de buurt van een ingeschakelde of onbeveiligde verwarming.
- Gebruik het apparaat uitsluitend voor huishoudelijke doeleinden en op de manier zoals in deze instructies beschreven.
- Controleer het snoer regelmatig op beschadigingen. Gebruik het apparaat nooit als het snoer of enig ander onderdeel beschadigd is.
- Als het netsnoer beschadigd is, moet het worden vervangen door de fabrikant, diens servicedienst of een vergelijkbaar gekwalificeerd persoon om gevaar te voorkomen.
- Gebruik deze verwarming niet in de directe omgeving van een bad, douche of zwembad.
- Bedek of blokkeer nooit de uitlaatroosters of luchtinlaten van de verwarming.
- Houd de verwarming schoon. Laat geen voorwerpen in ventilatie- of uitlaatopeningen komen, dit kan elektrische schokken, brand of schade veroorzaken.
- Zorg ervoor dat het snoer geen hete oppervlakken raakt.
- Houd het apparaat op minimaal 100 cm (1 meter) afstand van muren en andere brandbare materialen.
- Gebruik het apparaat niet buitenshuis.
- Gebruik het apparaat niet met natte handen.
- Verplaats het apparaat nooit door aan het snoer te trekken.
- Trek altijd de stekker uit het stopcontact en laat het apparaat volledig afkoelen voordat u het schoonmaakt.
- Reinig het apparaat niet met schuurmiddelen of chemische producten.
- Gebruik nooit accessoires die niet zijn aanbevolen of meegeleverd door de fabrikant.
- Leg het netsnoer nooit onder tapijt.
- Gebruik geen spuitbussen of soortgelijke producten in de buurt van de verwarming.
- Gebruik de verwarming niet om kleding of andere voorwerpen te drogen.
- Om gevaar door onbedoeld resetten van de thermische beveiliging te voorkomen, mag dit apparaat niet worden aangesloten via een externe schakelaar, zoals een timer, of op een circuit dat regelmatig wordt in- en uitgeschakeld.
- Deze verwarming mag niet worden gebruikt met een verlengsnoer.
- Gebruik deze verwarming niet met een programmeerbaar apparaat, timer of ander systeem dat de verwarming automatisch inschakelt, aangezien brandgevaar bestaat bij onjuiste plaatsing of bedekking van het apparaat.
- Kinderen dienen te worden begeleid om ervoor te zorgen dat ze niet met het apparaat spelen.
- Dit apparaat mag worden gebruikt door kinderen vanaf 8 jaar en ouder en door personen met verminderde lichamelijke, zintuiglijke of geestelijke vermogens of gebrek aan ervaring of kennis, mits zij instructies hebben gekregen over het veilige gebruik van het apparaat en de gevaren begrijpen.
- Reiniging en onderhoud door de gebruiker mogen niet zonder toezicht door kinderen worden uitgevoerd.
- Kinderen jonger dan 3 jaar moeten uit de buurt worden gehouden, tenzij zij voortdurend worden bewaakt.
- Kinderen van 3 tot 8 jaar mogen het apparaat alleen in- of uitschakelen als het apparaat in de normale gebruikspositie is geplaatst en zij instructies hebben gekregen over het veilige gebruik ervan. Ze mogen het apparaat niet aansluiten, instellen, reinigen of onderhoud uitvoeren.
- **WAARSCHUWING:** Deze verwarming is niet voorzien van een thermostaat voor kamertemperatuurregeling. Gebruik dit apparaat niet in kleine ruimtes die worden bezet door personen die zichzelf niet zelfstandig in veiligheid kunnen brengen, tenzij voortdurend toezicht wordt gehouden.
- Bij het eerste gebruik kan er gedurende enkele minuten een lichte geur vrijkomen. Dit is normaal en verdwijnt snel.
- **LET OP** – Sommige onderdelen van dit product kunnen erg heet worden en brandwonden veroorzaken. Wees extra voorzichtig wanneer er kinderen of kwetsbare personen in de buurt zijn.

- **WAARSCHUWING!** Om oververhitting te voorkomen, mag de verwarming niet worden afgedekt.
- De verwarming mag niet voor een stopcontact worden geplaatst.
- Gebruik deze verwarming op een horizontaal en stabiel oppervlak, of bevestig deze aan de muur indien van toepassing.
- **WAARSCHUWING:** Om het risico op brand te verkleinen, houd textiel, gordijnen of andere brandbare materialen op minimaal 1 meter afstand van de luchtuitlaat.

- Sluit de verwarming niet aan op het lichtnet voordat alle instructies zijn gelezen en de verwarming correct en stevig is geïnstalleerd.
- De minimale veilige afstanden moeten in acht worden genomen.
- Deze verwarming mag niet direct op tapijt of een vergelijkbaar materiaal worden geïnstalleerd. Wij raden aan om deze te plaatsen op een haardplateau of een vergelijkbaar niet-brandbaar materiaal.
- Deze verwarming MOET geaard zijn. Raadpleeg bij twijfel de fabrikant, het servicecentrum of een gekwalificeerd persoon.
- De verwarming is geschikt voor installatie op een locatie met een opening die valt binnen de hieronder weergegeven richtlijnen:

Afmetingen	Minimaal	Maximaal
Breedte	390mm	483mm
Hoogte	555mm	590mm
Diepte	110mm	125mm

Inzet installatie

- Markeer het midden van de opening van de haard, meet 215,5 mm naar links en vervolgens 215,5 mm naar rechts. Meet vanaf daar 560 mm omhoog vanaf de vloer. Markeer op die punten de twee locaties: dit zijn de middenpunten voor de bevestigingsschroeven.
- Draai twee schroeven in op de gemarkeerde plaatsen en laat ongeveer 2 mm ruimte over (zie diagram hieronder).
- Til de verwarming op tot aan het haardplateau en schuif de verwarming over de twee bevestigingsschroeven.

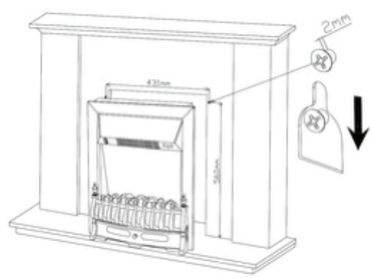

Uitpakken van het apparaat

- Verwarming wordt geleverd in één kartonnen doos.
- Lees alle instructies voordat u het apparaat uitpakt of installeert.
- Zorg ervoor dat alle onderdelen, inclusief losse items, zijn verwijderd voordat u de verpakking weggooit.

Inhoud van de doos

- Elektrische verwarming
- Verwijderbaar houtblok
- Afstandsbediening
- 1 handleiding

Handige tips vóór installatie

- Bewaar alle verpakkingsmaterialen totdat u alle onderdelen hebt gecontroleerd en geteld aan de hand van de onderdelenlijst.
- De bevestigingsset bevat kleine onderdelen die buiten bereik van jonge kinderen gehouden moeten worden.
- Wij raden aan om de bevestigingsset te openen en alle onderdelen in een bakje te doen, om te voorkomen dat kleine stukjes kwijtraken.

Bedieningsinstructies

Aan-/Uitzetten

- Gebruik de AAN/UIT-schakelaar om de verwarming in te schakelen (zet hem op stand-bymodus).
- In stand-by kan de verwarming handmatig worden bediend met de schakelaars aan de linker- en rechterzijde van de kap, of met de meegeleverde afstandsbediening.

Handmatige bediening

- LET OP: De verwarming werkt alleen als de ingestelde temperatuur hoger is dan de kamertemperatuur.

	O	Verwarming uitgeschakeld
	I	Verwarming ingeschakeld, in de stand-bymodus gezet
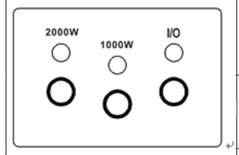	I/O	Indrukken om het vlameffect AAN/UIT te zetten Ingedrukt houden om te schakelen tussen 5 verschillende vlamdimmerniveaus
	1000W	Druk om de verwarming op laag niveau te activeren (1000W)
	2000W	Druk om de verwarming op hoog niveau te activeren (2000W)

Afstandsbediening

LET OP: De verwarming moet eerst worden ingeschakeld met de AAN/UIT-schakelaar voordat deze met de afstandsbediening bediend kan worden.



Batterijen

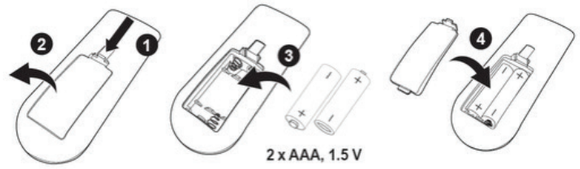

- De afstandsbediening werkt op 2 AAA-batterijen (niet inbegrepen).
- Open het batterijvak door het dekseltje omlaag te schuiven en plaats de batterijen volgens de aangegeven polariteit.
- Houd batterijen buiten bereik van kinderen.
- De functies van de afstandsbediening zijn identiek aan die van het bedieningspaneel.
- De afstandsbediening moet rechtstreeks op de sensor van het bedieningspaneel worden gericht.

Onderhoud

- WAARSCHUWING: Voer geen onderhoud of schoonmaak aan de buitenkant van de haard uit voordat de haard volledig is uitgeschakeld, van de stroom is losgekoppeld en volledig is afgekoeld.
- Deze haard maakt gebruik van een elektronisch aangestuurd LED-systeem om het vlambeeld te creëren.
- Er hoeven geen onderdelen vervangen te worden en de haard bevat geen door de gebruiker te onderhouden onderdelen.
- Onder geen enkele omstandigheid mag de haard worden geopend of gerepareerd door iemand anders dan een gekwalificeerd elektricien.

Veiligheidsonderbreking

- Deze haard is uitgerust met een veiligheidsonderbreking die wordt geactiveerd als de haard oververhit raakt (bijvoorbeeld door geblokkeerde ventilatieopeningen).
- Om veiligheidsredenen wordt de haard niet automatisch gereset.
- Om de haard te resetten:
- Haal de stekker uit het stopcontact.
- Wacht minstens 15 minuten.
- Sluit de haard opnieuw aan en zet hem weer aan.

Display

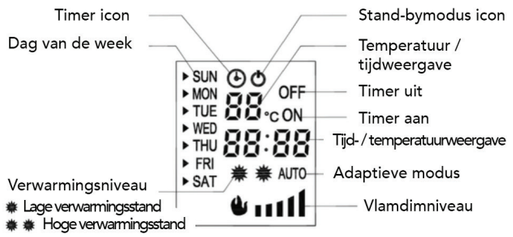

Weekdag en tijd instellen

- Druk op de toets DATE/TIME. Wanneer de dag knippert, gebruik de ▲ **of** ▼ toets om de juiste dag te selecteren.
- Druk opnieuw op de DATE/TIME toets en gebruik de + of – toets om het uur in te stellen.
- Druk opnieuw op de DATE/TIME toets en gebruik de + of – toets om de minuten in te stellen.
- Druk op de OK toets om de instellingen te bevestigen.

Temperatuur instellen

- LET OP: Deze instelling geldt alleen voor de temperatuur in de standaard verwarmingsmodus, niet voor de temperatuur in de timer-modus. De standaard ingestelde temperatuur is 20°C.
- LET OP: De verwarming werkt alleen als de ingestelde temperatuur hoger is dan de kamertemperatuur.
- Gebruik de + of – toets om de gewenste temperatuur in te stellen, tussen 15 en 30°C.
- Nadat de temperatuur is ingesteld, knippert het display ongeveer 5 seconden en toont vervolgens de huidige kamertemperatuur.

Timer instellen

- Er kunnen maximaal 10 verschillende timerinstellingen worden geprogrammeerd.
- Elke timerinstelling heeft een dag, een aan-tijd en een uit-tijd.
- De maximale duur van een timerinstelling is 23 uur en 50 minuten.
- Als de uit-tijd op de volgende dag valt, hoeft de dag niet ingesteld te worden—alleen de uit-tijd.
- Druk op de TIMER SET toets; het timer-nummer knippert (01-10).
- Gebruik de + of – toets om een timer-nummer te selecteren.
- Druk op de TIMER SET toets; de cursor aan de linkerkant van de dag knippert.
- Gebruik de ▲ **of** ▼ toets om naar de juiste dag te gaan. Druk op de + toets om de dag toe te voegen of op de – toets om een dag te verwijderen.
- Druk op de TIMER SET toets om de aan-tijd in te stellen. Het uur knippert.
- Gebruik de + of – toets om het uur in te stellen.
- Druk op de TIMER SET toets; de minuten knipperen.
- Gebruik de + of – toets om de minuten in te stellen.
- Druk op de TIMER SET toets om de uit-tijd in te stellen. Het uur knippert.
- Gebruik de + of – toets om het uur in te stellen.
- Druk op de TIMER SET toets; de minuten knipperen.
- Gebruik de + of – toets om de minuten in te stellen.
- Druk op de TIMER SET toets; de temperatuur knippert.
- Gebruik de + of – toets om de temperatuur in te stellen.
- Druk op de TIMER SET toets om door te gaan met de volgende timerinstelling of druk op de OK toets om te bevestigen.

Timerinstellingen bekijken

- Druk op de TIMER SET toets.
- Gebruik de + of – toets om de aan-tijden van de ingestelde timers één voor één te bekijken.
- Druk op de ▲ toets om de uit-tijden te bekijken.
- Gebruik de + of – toets om de uit-tijden van de timers te bekijken.
- Druk op de C toets om een geselecteerde instelling te verwijderen.

Timer activeren

- Druk op de TIMER ON/OFF toets om de timerfunctie te activeren.
- LET OP: Wanneer de timer actief is, moet het verwarmingsniveau handmatig worden geselecteerd. Als de verwarmingsfunctie niet is geselecteerd, wordt alleen het vlam-effect ingeschakeld op de ingestelde aan-tijd.

Adaptieve werking

- De 24 uur van een dag zijn verdeeld in twee perioden: laag-vermogensmodus en comfortmodus.
- De ingestelde temperatuur wordt met 4°C verlaagd tijdens de laag-vermogensperiode; in de comfortmodus blijft de temperatuur ongewijzigd.
- De standaard laag-vermogensperiode is ingesteld van 08:00 tot 17:00 uur.
- De adaptieve functie staat standaard uit.
- Deze functie beïnvloedt alleen de ingestelde temperatuur tijdens verwarmingsmodus en verandert geen andere functies.
- In-/uitschakelen: Druk op de IC toets om de adaptieve modus te activeren; het LED-display toont AUTO. Druk opnieuw om de modus te verlaten; AUTO verdwijnt.
- Aan-tijd laag-vermogensperiode instellen: Druk op de ▼ toets; het ON-lampje gaat branden. Het uur knippert. Gebruik de + of – toets om het uur aan te passen (per uur). Druk opnieuw op de ▼ toets; de minuten knipperen. Gebruik de + of – toets om de minuten aan te passen (per 10 minuten). Druk op ▼ of OK om op te slaan.
- Uit-tijd laag-vermogensperiode instellen: Druk op de ▲ toets; het OFF-lampje gaat branden. Het uur knippert. Gebruik de + of – toets om het uur aan te passen (per uur). Druk opnieuw op de ▲ toets; de minuten knipperen. Gebruik de + of – toets om de minuten aan te passen (per 10 minuten). Druk op ▲ of OK om op te slaan.
- Als de uit-tijd eerder is dan de aan-tijd, geldt de uit-tijd voor de volgende dag.
- Als de aan- en uit-tijd gelijk zijn, is er geen laag-vermogensperiode, maar blijft de aan/uit-functie actief.

Reiniging en verzorging

- Haal altijd de stekker uit het stopcontact en laat de haard volledig afkoelen voordat je begint met schoonmaken.
- De afwerking kan worden schoongemaakt met een schone, vochtige doek.
- Gebruik geen schuurmiddelen of chemische reinigingsmiddelen, omdat deze het oppervlak kunnen beschadigen.

Technische specificaties

- Voeding: 220–240V~ 50Hz
- Vermogen: 1800–2000W
- Verlichting: LED's

CE

Voldoet aan alle relevante EU richtlijnen

Afval

- Deze markering geeft aan dat dit product binnen de EU niet samen met het gewone huishoudelijke afval mag worden weggegooid.
- Om mogelijke schade aan het milieu of de volksgezondheid door ongecontroleerde afvalverwerking te voorkomen, moet dit product op een verantwoorde manier worden gerecycled. Dit draagt bij aan het duurzaam hergebruik van grondstoffen.
- Lever het gebruikte apparaat in via een officieel inzamelpunt of neem contact op met de winkel waar het product is gekocht. Zij kunnen ervoor zorgen dat het op een milieuvriendelijke manier wordt gerecycled.

EN Important safeguards

Please read the safety advice carefully before using the appliance

Warning: Warning: risk of fire, electric shock, physical injuries and material damage. Before using this appliance, always follow the safety advice during assembly, use and maintenance.

Safety advice (use)

- This heater must be used on an AC supply only and the voltage marked on the heater must correspond to the supply voltage.
- Do not switch the appliance on until it properly installed as described in this manual.
- The heater must not be located immediately below a socket outlet.
- Do not leave the appliance switched on when leaving your home or going to sleep.
- Do not leave unattended when plug in to the mains supply.
- This heater is not intended for use by children.Never leave unsupervised children where the heater is left switched ON (I) or unguarded.
- Only use the appliance for domestic purposes and in the way indicated in these instructions.
- From time to time check the cord for damages. Never use the appliance if the cord or any part of the appliance shows any signs of damage.
- If the supply cord is damaged, it must be replaced by the manufacturer, its service agent or similarly qualified persons in order to avoid a hazard.
- Do not use this heater in the immediate surroundings of a bath, a shower or a swimming pool.
- Do not cover or obstruct any of the heat outlet grilles or the air intake openings of the heater.
- Keep the heater clean. Do not allow any objects to enter any ventilation or exhaust opening as this may cause electric shock, or fire or damage to the heater.
- Make sure the connection cord does not touch any hot surfaces.
- Keep the appliance at least 100cm (1.0m) from walls and any other combustible materials.
- Do not use the appliance outdoors
- Do not use if you have wet hands.
- Never move the appliance by pulling the cord.
- Before cleaning the appliance, make sure it is unplugged from the mains power and that it is completely cool
- Do not clean the appliance with abrasive or chemicals.
- Never use accessories that are not recommended or supplied by the manufacturer.
- Never route the mains cable beneath carpet.
- Never use aerosols or similar close to the heater.
- Never use the heater to dry clothes or any other similar items.
- In order to avoid a hazard due to inadvertent resetting of the thermal cut cut-out, this appliance must not be supplied through an external switching device, such as a timer, or connected to a circuit that is regularly switched on and off by utility.
- This heater must not be used with an extension lead.
- Do not use this heater with a programmer, timer or any other device that switches the heater on automatically, since a fire risk exists if the heater is covered or positioned incorrectly.
- Children should be supervised to ensure that they do not play with the appliance.
- This appliance can be used by children aged from 8 years and above and persons with reduced physical, sensory or mental capabilities or lack of experience or knowledge if they have been given supervision or instruction concerning use of the appliance in a safe way and understand the hazards involved.
- Cleaning and user maintenance shall not be made by children without supervision.
- Children of less than 3 years should be kept away unless continuously supervised.
- Children aged from 3 years and less than 8 years shall only switch on/off the appliance provided that it has been placed or installed in its intended normal operating position and they have been given supervision or instruction concerning use of the appliance in a safe way and understand the hazards involved. Children aged from 3 years and less than 8 years shall not plug in, regulate and clean the appliance or perform user maintenance.
- WARNING: This heater is not equipped with a device to control the room temperature. Do not use this heater in small rooms when they are occupied by persons not capable of leaving the room on their own, unless constant supervision is provided.
- There may be trace of odor during the first few minutes of initial use. This is normal and will quickly disappear.
- CAUTION- Some parts of this product can become very hot and cause burns. Particular attention has to be given where children and vulnerable people are present.



- WARNING! To prevent overheating, do not cover the heater.
- The heater must not be placed in front of a power outlet.
- Use this heater on a horizontal and stable surface, or mount it on t… applicable.
- WARNING: To reduce the risk of fire, keep textiles, curtains, or other flammable materials at least 1 metre away from the air outlet.

- Do not connect the heater to the mains power supply until all instructions have been read and the heater has been correctly and securely installed.
- The minimum safe distances must be observed.
- This heater must not be installed directly on carpet or similar material. We recommend placing it on a hearth or a similar non-combustible surface.
- This heater MUST be earthed. If in doubt, consult the manufacturer, service centre, or a qualified person.
- The heater is suitable for installation in a location with an opening that falls within the guidelines shown below:

Dimensions	Minimal	Maximum
Width	390mm	483mm
Height	555mm	590mm
Depth	110mm	125mm

Installation deployment

- Mark the center of the fireplace opening, measure 215.5 mm to the left and then 215.5 mm to the right. From those points, measure 560 mm upwards from the floor. Mark these two points: these are the centers for the mounting screws.
- Insert two screws at the marked locations, leaving approximately 2 mm of space (see diagram below).
- Lift the heater up to the hearth and slide it onto the two mounting screws.

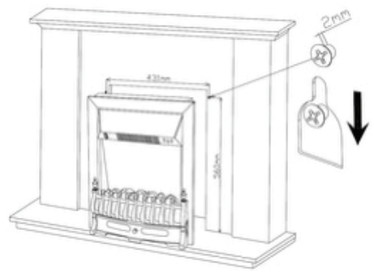

Unpacking the appliance

- The heater is delivered in a single cardboard box.
- Read all instructions before unpacking or installing the appliance.
- Ensure that all parts, including loose items, are removed before disposing of the packaging.

Box contents

- Electric heater
- Removable wooden block
- Remote control
- 1 user manual

Helpful tips before installation

- Keep all packaging materials until you have checked and counted all parts against the parts list.
- The mounting kit contains small parts that should be kept out of reach of young children.
- We recommend opening the mounting kit and placing all parts in a container to prevent small pieces from getting lost.

Operating instructions

On/Off

- Use the ON/OFF switch to turn the heater on (put it in standby mode).
- In standby mode, the heater can be controlled manually using the switches on the left and right sides of the hood, or with the included remote control.

Manual operation

- NOTE: The heating will only work if the set temperature is higher than the room temperature.

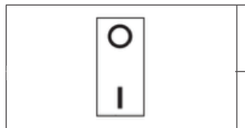	O	Heating turned off
	I	Heating switched on, set to standby mode
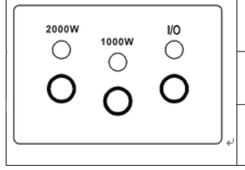	I/O	Press to turn the flame effect ON/OFF. Press and hold to switch between 5 different flame dimmer levels.
	1000W	Press to activate the heating at low level (1000W)
	2000W	Press to activate high level heating (2000W)

Remote control

NOTE: The heater must first be turned on with the ON/OFF switch before it can be operated with the remote control.

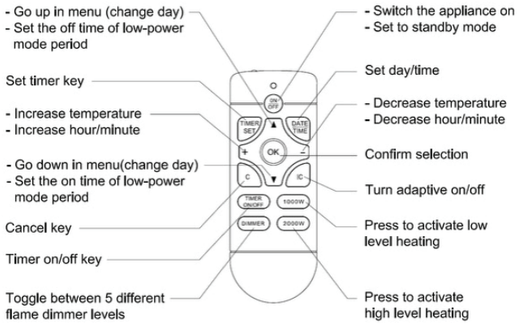

Batteries

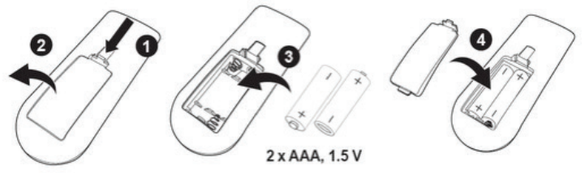

- The remote control requires 2 AAA batteries (not included).
- Open the battery compartment by sliding the cover down and insert the batteries according to the indicated polarity.
- Keep batteries out of reach of children.
- The remote control functions identically to the control panel.
- The remote control should be pointed directly at the sensor on the control panel.

Maintenance

- WARNING: Do not perform any maintenance or cleaning on the exterior of the fireplace until it is completely turned off, disconnected from the power source, and has cooled completely.
- This fireplace uses an electronically controlled LED system to create the flame display.
- There are no parts to replace, and the fireplace contains no user-serviceable parts.
- Under no circumstances should the fireplace be opened or repaired by anyone other than a qualified electrician.

Safety break

- This fireplace is equipped with a safety cutout that activates if it overheats (for example, due to blocked vents).
- For safety reasons, the fireplace does not reset automatically.
- To reset the fireplace:
- Unplug the power cord.
- Wait at least 15 minutes.
- Replug the fireplace and turn it back on.

Display

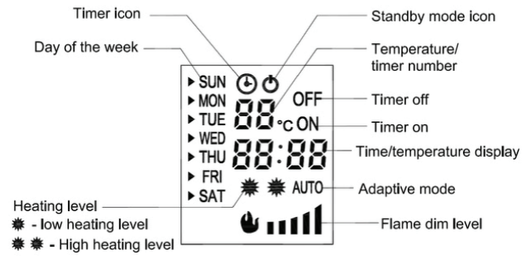

Setting weekday and time

- Press the DATE/TIME key. When the day is flashing press the ▼ **or** ▲ key to select the day.
- Press the DATE/TIME key again, then press the + or – key to set the hour.
- Press the DATE/TIME key again, then press the + or – key to set the minute.
- Press the OK key to confirm the setting.

Setting temperature

- NOTE: This setting is only applicable for the temperature in standard heating mode, not for the temperature in the timer mode. The default set temperature is 20°C.
- NOTE: The heater only starts working when the set temperature is higher than the room temperature.
- Press the + or – key to set the temperature, which ranges from 15 to 30°C.
- After the temperature setting has been completed, the display flashes about 5 seconds, then shows the room temperature.

Setting timer

- Up to 10 different timer settings can be programmed.
- Each timer setting has its day, power-on time and power-off time.
- The maximum duration of each timer setting is 23 hours 50 minutes.
- If the power-off time of the timer setting falls on the following day, it is unnecessary to set the day-just set the power-off time.
- Press the TIMER SET key, the timer number starts blinking (01-10).
- Press the + or – key to select a timer number.
- Press the TIMER SET key, the cursor on the left side of the day blinks.
- Press the ▼ **or** ▲ key to move the cursor to the corresponding day. Press the + key to add a corresponding day, or press the - key to delete a day.
- Press the TIMER SET key to set the on time. The hour digit starts blinking.
- Press the + or – key to set the hour.
- Press the TIMER SET key. The minute digit starts blinking.
- Press the + or – key to set the minute.
- Press the TIMER SET key to set the off time. The hour digit starts blinking.
- Press the + or – key to set the hour.
- Press the TIMER SET key. The minute digit starts blinking.
- Press the + or – key to set the minute.
- Press the TIMER SET key. The temperature digit starts blinking.
- Press the + or – key to set the temperature.
- Press the TIMER SET key to continue with the timer setting or press the OK key to confirm the setting.

Viewing the timer setting

- Press the TIMER SET key.
- Press the + or – key to check the power-on time of the set timers one by one.
- To check the power-off time, press the▲ key.
- Press the + or – key to check the power-off time of the set timers one by one.
- To delete selected setting, press the C key.

Activation timer

- Press the TIMER ON/OFF key to activate the timer function.
- NOTE: When the timer is active, the heating level must be manually selected. If the heater function is not selected; only the flame effect goes on at the set power-on time.

Adaptive operation

- The 24 hours of a day is divided into two periods: low-power mode and comfort mode.
- The set temperature decreases by 4°C during the low-power mode period, while the set temperature remains unchanged during comfort mode.
- The initial low-power mode period is set from 8:00 to 17:00.
- The adaptive function is initially turned off.
- The function only affects the set temperature during heating operation and does not alter any other functions.
- Turn On/Off: Press the IC key to enter adaptive mode, LED display shows AUTO. Press again to exit adaptive mode and AUTO extinguishes.
- Set the on time of low-power mode period: press the ▼ key, the ON indicator lights up, and enter the on time setting. The hour digit starts blinking. Press the "+" or "-" key to adjust the hour. Increases or decreases by 1 hour for each time. Press the ▼key again, the minute digit starts blinking. Press the "+" or "-" key to adjust the minute. Increases or decreases by 10 minutes for each time. Press the ▼ key or OK key to complete the setting.
- Set the off time of low-power mode period: press the ▲key, the OFF indicator lights up, and enter the off time setting. The hour digit starts blinking. Press the "+" or "-" key to adjust the hour. Increases or decreases by 1 hour for each time. Press the▲ key again, the minute digit starts blinking. Press the "+" or "-" key to adjust the minute. Increases or decreases by 10 minutes for each time. Press the ▲ key or OK key to complete the setting.
- If the off time is earlier than the on time, the off time will be on the next day.
- If the on time and off time are same, there is no low-power mode period, but the turn on/off function remains effective.

Care and Cleaning

- Always disconnect the heater from mains supply and allow cooling before any cleaning operation.
- Trim parts may be cleaned using a clean, damp cloth.
- Never use abrasive cleaners and chemical agents as damage may occur to the finish.

Technical Specification

- Supply: 220-240V~ 50Hz
- Rated power: 1800-2000W
- Lighting: LEDs

CE

Complies with all relevant EU directives

Disposal Information

- This making indicated that this product should not be disposed with other household wastes throughout the EU.
- To prevent possible harm to the environment or human health from uncontrolled waste disposal, recycle it responsibly to promote the sustainable reuse of material resources.
- To return your used device, please use the return and collection systems or contact the retailer where the produce was purchased. They can take this product for environmental safe recycling.

DE Wichtige Sicherheitshinweise

Bitte lesen Sie die Sicherheitshinweise sorgfältig durch, bevor sie das gerät verwenden

Warnung: Brandgefahr, Stromschlag, Körperverletzung und Sachschaden Befolgen Sie vor der Verwendung dieses Geräts stets die Sicherheitshinweise bei Montage, Gebrauch und Wartung.

Sicherheitshinweise (Gebrauch)

- Dieses Heizgerät darf nur mit Wechselstrom (AC) betrieben werden, und die auf dem Gerät angegebene Spannung muss mit der Netzspannung übereinstimmen.
- Schalten Sie das Gerät erst ein, nachdem es ordnungsgemäß gemäß dieser Anleitung installiert wurde.
- Das Heizgerät darf nicht direkt unter einer Steckdose aufgestellt werden.
- Lassen Sie das Gerät nicht eingeschaltet, wenn Sie das Haus verlassen oder schlafen gehen.
- Lassen Sie das Gerät nicht unbeaufsichtigt, wenn es an das Stromnetz angeschlossen ist.
- Dieses Heizgerät ist nicht für die Benutzung durch Kinder bestimmt. Lassen Sie Kinder nie unbeaufsichtigt in der Nähe eines eingeschalteten oder ungesicherten Geräts.
- Verwenden Sie das Gerät nur für den Hausgebrauch und wie in dieser Anleitung beschrieben.
- Überprüfen Sie regelmäßig das Netzkabel auf Beschädigungen. Verwenden Sie das Gerät nicht, wenn Kabel oder Teile beschädigt sind.
- Ist das Kabel beschädigt, muss es vom Hersteller, einem Kundendienst oder einer qualifizierten Fachkraft ersetzt werden.
- Verwenden Sie das Gerät nicht in der Nähe von Badewannen, Duschen oder Schwimmbecken.
- Lüftungsgitter oder Lufteinlässe dürfen nicht abgedeckt oder blockiert werden.
- Halten Sie das Gerät sauber. Fremdkörper dürfen nicht in Lüftungs- oder Auslassöffnungen gelangen, um Stromschlag, Brand oder Schäden zu vermeiden.
- Stellen Sie sicher, dass das Kabel keine heißen Oberflächen berührt.
- Halten Sie das Gerät mindestens 100 cm von Wänden und brennbaren Materialien entfernt.
- Nicht im Freien verwenden.
- Nicht mit nassen Händen benutzen.
- Ziehen Sie das Gerät niemals am Kabel.
- Vor der Reinigung: Netzstecker ziehen und Gerät abkühlen lassen.
- Keine Scheuermittel oder Chemikalien zur Reinigung verwenden.
- Verwenden Sie nur vom Hersteller empfohlene Zubehörteile.
- Verlegen Sie das Kabel nicht unter Teppichen.
- Keine Sprays oder Aerosole in der Nähe verwenden.
- Verwenden Sie das Gerät nicht zum Trocknen von Kleidung.
- Um Gefahren durch unbeabsichtigtes Zurücksetzen zu vermeiden, das Gerät nicht an externe Schalter oder Timer anschließen.
- Kein Verlängerungskabel verwenden.
- Kein automatisches Einschalten über Programmierer oder Zeitschaltuhren – Brandgefahr bei falscher Platzierung.
- Kinder dürfen nicht mit dem Gerät spielen.
- Das Gerät darf von Kindern ab 8 Jahren und Personen mit eingeschränkten Fähigkeiten benutzt werden, wenn sie beaufsichtigt werden und die Gefahren kennen.
- Reinigung und Wartung dürfen nicht unbeaufsichtigt von Kindern durchgeführt werden.
- Kinder unter 3 Jahren nur bei ständiger Aufsicht in der Nähe des Geräts.
- Kinder zwischen 3 und 8 Jahren dürfen das Gerät nur ein- oder ausschalten, wenn es korrekt installiert ist und sie beaufsichtigt werden. Sie dürfen es nicht anschließen, reinigen oder warten.
- WARNUNG: Dieses Heizgerät besitzt keine Raumtemperaturregelung. Nicht in kleinen Räumen benutzen, die von Personen bewohnt werden, die den Raum nicht selbstständig verlassen können, außer bei ständiger Aufsicht.
- Anfangs kann ein leichter Geruch auftreten, dieser ist normal und verschwindet schnell.
- VORSICHT: Einige Teile können sehr heiß werden und Verbrennungen verursachen. Besondere Vorsicht bei Kindern und schutzbedürftigen Personen.

- WARNUNG! Um eine Überhitzung zu vermeiden, darf das Heizgerät nicht abgedeckt werden.
- Das Heizgerät darf nicht vor einer Steckdose platziert werden.
- Verwenden Sie das Heizgerät auf einer horizontalen und stabilen Fläche oder befestigen Sie es an der Wand, falls zutreffend.
- WARNUNG: Um Brandgefahr zu vermeiden, halten Sie Textilien, Vorhänge oder andere brennbare Materialien mindestens 1 Meter vom Luftauslass entfernt.

- Schließen Sie das Heizgerät nicht an das Stromnetz an, bevor alle Anweisungen gelesen und das Gerät korrekt und sicher installiert wurde.
- Die minimalen Sicherheitsabstände müssen eingehalten werden.
- Dieses Heizgerät darf nicht direkt auf Teppich oder ähnlichem Material installiert werden. Wir empfehlen, es auf einer Kaminplatte oder einem ähnlichen, nicht brennbaren Untergrund zu platzieren.
- Dieses Heizgerät MUSS geerdet sein. Im Zweifelsfall wenden Sie sich an den Hersteller, den Kundendienst oder eine qualifizierte Fachkraft.
- Das Heizgerät ist für die Installation an einem Ort mit einer Öffnung geeignet, die den unten angegebenen Richtlinien entspricht:

Abmessungen	Minimal	Maximal
Breite	390mm	483mm
Höhe	555mm	590mm
Tiefe	110mm	125mm

Installationsbereitstellung

- Markieren Sie die Mitte der Kaminöffnung, messen Sie 215,5 mm nach links und anschließend 215,5 mm nach rechts. Messen Sie von diesen Punkten aus 560 mm nach oben ab dem Boden. Markieren Sie an diesen Stellen zwei Punkte: Dies sind die Mittelpunkte für die Befestigungsschrauben.
- Drehen Sie an den markierten Stellen zwei Schrauben ein und lassen Sie etwa 2 mm Abstand (siehe Diagramm unten).
- Heben Sie das Heizgerät bis zum Kaminboden an und schieben Sie es über die beiden Befestigungsschrauben.

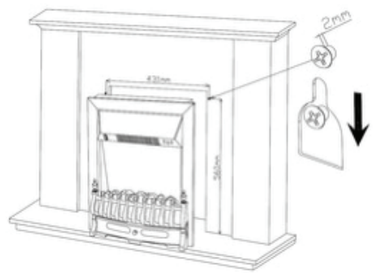

Auspacken des Geräts

- Der Heizgerät wird in einem einzelnen Karton geliefert.
- Lesen Sie die gesamte Anleitung, bevor Sie das Gerät auspacken oder installieren.
- Stellen Sie sicher, dass alle Teile, auch lose Teile, entfernt sind, bevor Sie die Verpackung entsorgen.

Lieferumfang

- Elektrokamin
- Herausnehmbarer Holzblock
- Fernbedienung
- 1 Bedienungsanleitung

Hilfreiche Tipps vor der Installation

- Bewahren Sie das gesamte Verpackungsmaterial auf, bis Sie alle Teile anhand der Stückliste überprüft und gezählt haben.
- Das Montageset enthält Kleinteile, die außerhalb der Reichweite von Kleinkindern aufbewahrt werden sollten.
- Wir empfehlen, das Montageset zu öffnen und alle Teile in einen Behälter zu legen, um zu verhindern, dass Kleinteile verloren gehen.

Bedienungsanleitung

Ein-/Ausschalten

- Schalten Sie die Heizung mit dem Ein-/Ausschalter ein (in den Standby-Modus).
- Im Standby-Modus kann die Heizung manuell über die Schalter links und rechts an der Haube oder mit der mitgelieferten Fernbedienung gesteuert werden.

Manueller Betrieb

- HINWEIS: Die Heizung funktioniert nur, wenn die eingestellte Temperatur höher ist als die Raumtemperatur.

	O	Heizung ausgeschaltet
	I	Heizung eingeschaltet, auf Standby-Modus gestellt
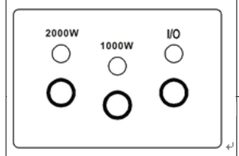	I/O	Drücken, um den Flammeneffekt ein-/auszuschalten. Gedrückt halten, um zwischen 5 verschiedenen Flammendimmerstufen zu wechseln.
	1000W	Drücken, um die Heizung auf niedriger Stufe (1000 W) zu aktivieren
	2000W	Drücken, um die Hochleistungheizung (2000 W) zu aktivieren

Fernbedienung

HINWEIS: Bevor die Heizung mit der Fernbedienung bedient werden kann, muss sie zunächst mit dem EIN-/AUS-Schalter eingeschaltet werden.

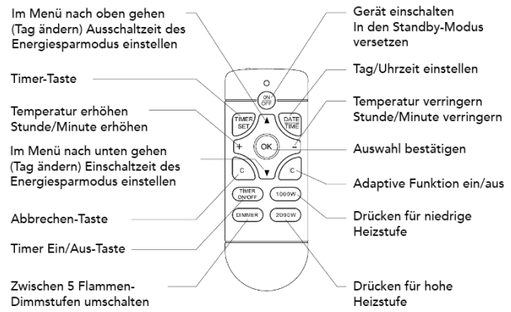

Batterien

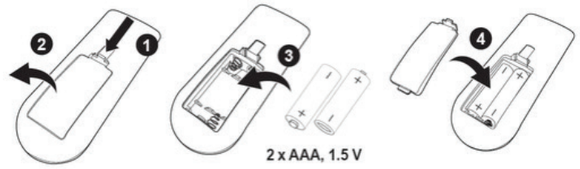

- Die Fernbedienung benötigt 2 AAA-Batterien (nicht im Lieferumfang enthalten).
- Öffnen Sie das Batteriefach, indem Sie die Abdeckung nach unten schieben, und legen Sie die Batterien entsprechend der angegebenen Polarität ein.
- Bewahren Sie die Batterien außerhalb der Reichweite von Kindern auf.
- Die Fernbedienung funktioniert identisch mit dem Bedienfeld.
- Richten Sie die Fernbedienung direkt auf den Sensor am Bedienfeld.

Wartung

- WARNUNG: Führen Sie keine Wartungs- oder Reinigungsarbeiten an der Außenseite des Kamins durch, bis dieser vollständig ausgeschaltet, vom Stromnetz getrennt und abgekühlt ist.
- Dieser Kamin verwendet ein elektronisch gesteuertes LED-System zur Erzeugung des Flammenbildes.
- Es sind keine Teile austauschbar und der Kamin enthält keine vom Benutzer zu wartenden Teile.
- Der Kamin darf unter keinen Umständen von anderen Personen als einem qualifizierten Elektriker geöffnet oder repariert werden.

Sicherheitspause

- Dieser Kamin ist mit einer Sicherheitsabschaltung ausgestattet, die bei Überhitzung (z. B. durch verstopfte Lüftungsschlitze) aktiviert wird.
- Aus Sicherheitsgründen wird der Kamin nicht automatisch zurückgesetzt.
- So setzen Sie den Kamin zurück:
- Ziehen Sie das Netzkabel ab.
- Warten Sie mindestens 15 Minuten.
- Stecken Sie den Kamin wieder ein und schalten Sie ihn wieder ein.

Anzeige/Bildschirm

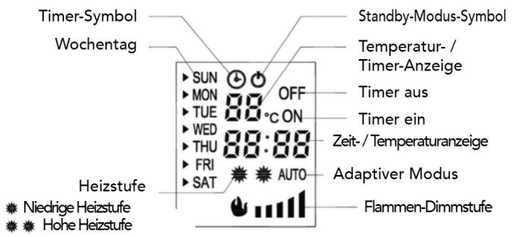

Wochentag und Uhrzeit einstellen

- Drücken Sie die Taste DATUM/ZEIT. Wenn das Tag leuchtet, können Sie es sehen, indem Sie ▲ oder ▼ auf das richtige Tag tippen.
- Drücken Sie erneut die Taste DATUM/ZEIT und stellen Sie mit den Tasten + oder – die Stunde ein.
- Drücken Sie erneut die Taste DATUM/ZEIT und stellen Sie mit den Tasten + oder – die Minuten ein.
- Viele Grüße, die Erfahrungen mit dem Geschmack OK.

Temperatur einstellen

- HINWEIS: Diese Einstellung gilt nur für die Temperatur im Standardheizbetrieb, nicht im Timerbetrieb. Die Standardtemperatur beträgt 20 °C.
- HINWEIS: Die Heizung funktioniert nur, wenn die eingestellte Temperatur höher als die Raumtemperatur ist.
- Stellen Sie mit den Tasten + oder – die gewünschte Temperatur zwischen 15 und 30 °C ein.
- Nachdem die Temperatur eingestellt ist, blinkt das Display etwa 5 Sekunden lang und zeigt anschließend die aktuelle Raumtemperatur an.

Timer einstellen

- Es können bis zu 10 verschiedene Timereinstellungen programmiert werden.
- Jede Timereinstellung umfasst einen Tag, eine Einschaltzeit und eine Ausschaltzeit.
- Die maximale Dauer einer Timereinstellung beträgt 23 Stunden und 50 Minuten.
- Fällt die Ausschaltzeit auf den folgenden Tag, muss dieser nicht eingestellt werden – nur die Ausschaltzeit.
- Drücken Sie die Taste TIMER SET. Die Timernummer blinkt (01–10).
- Wählen Sie mit den Tasten + oder – eine Timernummer aus.
- Drücken Sie die Taste TIMER SET. Der Cursor links neben dem Tag blinkt.
- Wählen Sie mit den Tasten ▲ oder ▼den gewünschten Tag aus. Drücken Sie die Taste +, um einen Tag hinzuzufügen, oder die Taste –, um einen Tag zu entfernen.
- Drücken Sie die Taste TIMER SET, um die Einschaltzeit einzustellen. Die Stunde blinkt.
- Stellen Sie mit den Tasten + oder – die Stunde ein.
- Drücken Sie die Taste TIMER SET. Die Minuten blinken. Stellen Sie mit den Tasten + oder – die Minuten ein.
- Drücken Sie die TIMER-SET-Taste, um die Ausschaltzeit einzustellen. Die Stunde blinkt.
- Stellen Sie die Stunde mit der + oder – Taste ein.
- Drücken Sie die TIMER-SET-Taste; die Minuten blinken.
- Stellen Sie die Minuten mit der + oder – Taste ein.
- Drücken Sie die TIMER-SET-Taste; die Temperatur blinkt.
- Stellen Sie die Temperatur mit der + oder – Taste ein.
- Drücken Sie die TIMER-SET-Taste, um mit der nächsten Timer-Einstellung fortzufahren, oder drücken Sie zur Bestätigung die OK-Taste.

Timer-Einstellungen anzeigen

- Drücken Sie die Taste „TIMER EINSTELLEN“.
- Verwenden Sie die Tasten „+“ oder „–“, um die Einschaltzeiten der eingestellten Timer einzeln anzuzeigen.
- Drücken Sie die Taste „▲“, um die Ausschaltzeiten anzuzeigen.
- Verwenden Sie die Tasten „+“ oder „–“, um die Ausschaltzeiten der Timer anzuzeigen.
- Drücken Sie die Taste „C“, um eine ausgewählte Einstellung zu löschen..

Timer aktivieren

- Drücken Sie die Taste TIMER EIN/AUS, um die Timerfunktion zu aktivieren.
- HINWEIS: Bei aktiviertem Timer muss die Heizstufe manuell eingestellt werden. Ist die Heizfunktion nicht aktiviert, wird zur eingestellten Zeit nur der Flammeneffekt aktiviert.

Adaptiver Betrieb

- Die 24 Stunden eines Tages sind in zwei Zeiträume unterteilt: Energiesparmodus und Komfortmodus.
- Die eingestellte Temperatur wird während des Energiesparmodus um 4 °C gesenkt; im Komfortmodus bleibt die Temperatur unverändert.
- Der Energiesparmodus ist standardmäßig von 8:00 bis 17:00 Uhr eingestellt.
- Die adaptive Funktion ist standardmäßig deaktiviert.
- Diese Funktion beeinflusst nur die eingestellte Temperatur im Heizbetrieb und keine anderen Funktionen.
- Ein-/Ausschalten: Drücken Sie die IC-Taste, um den adaptiven Modus zu aktivieren; die LED-Anzeige zeigt AUTO an. Drücken Sie erneut, um den Modus zu beenden; AUTO erlischt.
- So stellen Sie die Einschaltdauer des Energiesparmodus ein: Drücken Sie die ▼-Taste; die ON-Anzeige leuchtet. Die Stundenanzeige blinkt. Stellen Sie die Stundenanzeige mit den Tasten + oder – ein (in Stundenschritten). Drücken Sie die ▼-Taste erneut; die Minutenanzeige blinkt. Stellen Sie die Minutenanzeige mit den Tasten + oder – ein (in 10-Minuten-Schritten). Drücken Sie die ▼-Taste erneut; die Minutenanzeige blinkt. Speichern Sie die Einstellung mit der▲- oder OK-Taste. So stellen Sie die Ausschaltzeit für den Energiesparmodus ein: Drücken Sie die Taste ▲ Die AUS-Leuchte leuchtet auf. Die Stundenanzeige blinkt. Stellen Sie die Stunden mit den Tasten + oder – in Stundenschritten ein. Drücken Sie die Taste▲ erneut. Die Minutenanzeige blinkt. Stellen Sie die Minuten mit den Tasten + oder – in 10-Minuten-Schritten ein. Drücken Sie ⍰ oder OK zum Speichern.
- Falls die Ausschaltzeit vor der Einschaltzeit liegt, gilt die Ausschaltzeit für den folgenden Tag.
- Falls Einschalt- und Ausschaltzeit identisch sind, gibt es keinen Energiesparmodus, die Ein-/Ausschaltfunktion bleibt jedoch aktiv.

Reinigung und Pflege

- Ziehen Sie vor der Reinigung immer den Netzstecker und lassen Sie den Kamin vollständig abkühlen.
- Die Oberfläche kann mit einem sauberen, feuchten Tuch gereinigt werden.
- Verwenden Sie keine Scheuermittel oder chemischen Reiniger, da diese die Oberfläche beschädigen können.

Technische Spezifikationen

- Stromversorgung: 220–240 V ~ 50 Hz
- Leistung: 1800–2000 W
- Beleuchtung: LEDs

CE

Entspricht allen relevanten EU-Richtlinien

Abfall

- Diese Kennzeichnung weist darauf hin, dass dieses Produkt innerhalb der EU nicht mit dem normalen Hausmüll entsorgt werden darf.
- Um mögliche Schäden für die Umwelt oder die menschliche Gesundheit durch unkontrollierte Abfallentsorgung zu vermeiden, muss dieses Produkt verantwortungsvoll recycelt werden. Dies trägt zur nachhaltigen Wiederverwendung von Rohstoffen bei.
- Geben Sie Ihr Altgerät an einer offiziellen Sammelstelle ab oder wenden Sie sich an den Händler, bei dem Sie das Produkt gekauft haben. Dieser kann ein umweltfreundliches Recycling veranlassen.

FR Instructions de sécurité

Veuillez lire attentivement les conseils de sécurité avant d’utiliser l’appareil

Avertissement : risque d’incendie, d’électrocution, de blessures corporelles et de dégâts matériels. Avant d’utiliser cet appareil, suivez toujours les consignes de sécurité lors du montage, de l’utilisation et de l’entretien.

Conseils de sécurité (Utilisation)

- Cet appareil doit être utilisé uniquement avec un courant alternatif (AC), et la tension indiquée doit correspondre à celle du réseau électrique.
- Ne mettez pas l’appareil en marche avant qu’il ne soit correctement installé comme indiqué dans ce manuel.
- L’appareil ne doit pas être placé juste en dessous d’une prise électrique.
- Ne laissez pas l’appareil allumé si vous quittez la maison ou allez dormir.
- Ne le laissez pas branché sans surveillance.
- Cet appareil ne doit pas être utilisé par des enfants. Ne laissez jamais d’enfants seuls à proximité d’un chauffage en marche ou sans protection.
- N’utilisez l’appareil que pour un usage domestique et conformément aux instructions.
- Vérifiez régulièrement le câble pour tout signe de dommage. Ne l’utilisez pas si le câble ou une pièce semble endommagé.
- Si le câble est endommagé, il doit être remplacé par le fabricant, son service après-vente ou une personne qualifiée pour éviter tout danger.
- N’utilisez pas l’appareil à proximité d’une baignoire, d’une douche ou d’une piscine.
- Ne couvrez ni ne bloquez les grilles de sortie de chaleur ou les entrées d’air.
- Gardez l’appareil propre. Ne laissez pas d’objets pénétrer dans les orifices de ventilation – risque de choc électrique, d’incendie ou de dommages.
- Assurez-vous que le câble n’entre pas en contact avec des surfaces chaudes.
- Gardez une distance d’au moins 100 cm entre l’appareil et les murs ou matériaux inflammables.
- Ne pas utiliser à l’extérieur.
- Ne pas utiliser avec les mains mouillées.
- Ne déplacez jamais l’appareil en tirant sur le cordon.
- Débranchez et laissez refroidir avant de nettoyer.
- N’utilisez pas de produits abrasifs ou chimiques pour le nettoyage.
- N’utilisez que les accessoires fournis ou recommandés par le fabricant.
- Ne passez jamais le câble sous un tapis.
- N’utilisez pas de sprays ou d’aérosols près du chauffage.
- Ne pas utiliser l’appareil pour sécher des vêtements.
- Afin d’éviter un redémarrage accidentel du dispositif de sécurité thermique, ne le branchez pas sur un interrupteur externe comme une minuterie.
- Ne pas utiliser de rallonge.
- Ne pas utiliser avec un programmateur ou un dispositif de mise en marche automatique – risque d’incendie en cas de mauvaise position.
- Les enfants doivent être surveillés pour éviter qu’ils ne jouent avec l’appareil.
- Cet appareil peut être utilisé par des enfants à partir de 8 ans, ou des personnes ayant des capacités réduites, si elles sont surveillées et instruites de manière appropriée.
- Le nettoyage et l’entretien ne doivent pas être réalisés par des enfants sans surveillance.
- Les enfants de moins de 3 ans doivent être tenus à l’écart sauf s’ils sont surveillés en permanence.
- Les enfants de 3 à 8 ans peuvent seulement allumer/éteindre l’appareil s’il est correctement installé et sous surveillance, mais ne peuvent pas le brancher, le nettoyer ou l’entretenir.
- AVERTISSEMENT : Ce chauffage n’est pas équipé d’un dispositif de régulation de température ambiante. Ne pas utiliser dans de petites pièces occupées par des personnes incapables de se déplacer sans assistance, sauf sous surveillance constante.
- Une légère odeur peut apparaître lors de la première utilisation – cela est normal et disparaît rapidement.
- ATTENTION : Certaines parties peuvent devenir très chaudes et provoquer des brûlures. Soyez particulièrement vigilant en présence d’enfants et de personnes vulnérables.
- AVERTISSEMENT ! Pour éviter toute surchauffe, ne couvrez pas le chauffage.
- Le chauffage ne doit pas être placé devant une prise électrique.
- Utilisez ce chauffage sur une surface horizontale et stable, ou fixez-le au mur si cela est prévu.
- AVERTISSEMENT : Pour réduire les risques d’incendie, maintenez les textiles, rideaux ou autres matériaux inflammables à au moins 1 mètre de la sortie d’air.

- Ne branchez pas le chauffage au réseau électrique avant d’avoir lu toutes les instructions et d’avoir correctement et solidement installé l’appareil.
- Les distances de sécurité minimales doivent être respectées.
- Ce chauffage ne doit pas être installé directement sur de la moquette ou un matériau similaire. Nous recommandons de le placer sur un socle de cheminée ou une surface non combustible équivalente.
- Ce chauffage DOIT être mis à la terre. En cas de doute, contactez le fabricant, le centre de service ou une personne qualifiée.
- Le chauffage est adapté à une installation dans un emplacement comportant une ouverture conforme aux directives indiquées ci-dessous :

Dimensions	Minimal	Maximum
Largeur	390mm	483mm
Hauteur	555mm	590mm
Profondeur	110mm	125mm

Déploiement des installations

- Marquez le centre de l’ouverture de la cheminée, mesurez 215,5 mm vers la gauche puis 215,5 mm vers la droite. À partir de ces points, mesurez 560 mm vers le haut depuis le sol. Marquez ces deux points : ce sont les centres des vis de fixation.
- Vissez deux vis aux emplacements marqués en laissant environ 2 mm d’espace (voir le schéma ci-dessous).
- Soulevez le chauffage jusqu’au socle de la cheminée et glissez-le sur les deux vis de fixation.

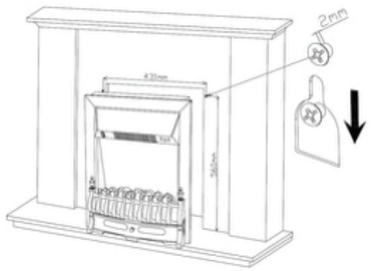

Déballage de l’appareil

- Le radiateur est livré dans un seul carton.
- Lisez attentivement toutes les instructions avant de déballer ou d’installer l’appareil.
- Assurez-vous que toutes les pièces, y compris les éléments amovibles, sont retirées avant de jeter l’emballage.

Contenu de la boîte

- Radiateur électrique
- Bloc en bois amovible
- Télécommande
- 1 manuel d’utilisation

Conseils utiles avant l’installation

- Conservez tous les matériaux d’emballage jusqu’à ce que vous ayez vérifié et compté toutes les pièces par rapport à la liste des pièces.
- Le kit de montage contient de petites pièces à tenir hors de portée des jeunes enfants.
- Nous vous recommandons d’ouvrir le kit de montage et de ranger toutes les pièces dans un récipient pour éviter toute perte.

Mode d’emploi

Marche/Arrêt

- Utilisez l’interrupteur marche/arrêt pour allumer le chauffage (le mettre en veille). En mode veille, le chauffage peut être contrôlé manuellement à l’aide des interrupteurs situés à gauche et à droite de la hotte, ou avec la télécommande fournie.

Fonctionnement manuel

- REMARQUE : Le chauffage ne fonctionnera que si la température réglée est supérieure à la température ambiante.

	O	Chauffage éteint
	I	Chauffage allumé, mis en mode veille
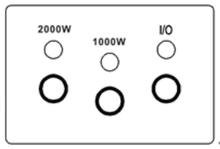	I/O	Appuyez pour activer/ désactiver l’effet de flamme. Maintenez le bouton enfoncé pour basculer entre 5 niveaux d’intensité de flamme différents.
	1000W	Appuyez pour activer le chauffage à faible niveau (1000W)
	2000W	Appuyez pour activer le chauffage de haut niveau (2000W)

Télécommande

REMARQUE : Le radiateur doit d’abord être allumé avec l’interrupteur MARCHE/ARRÊT avant de pouvoir être utilisé avec la télécommande.

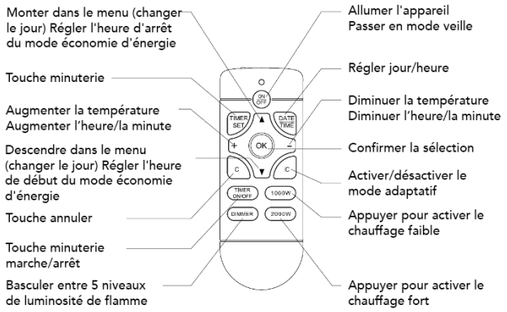

Piles

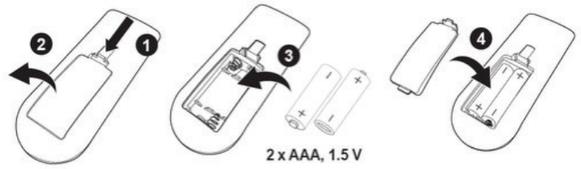

- La télécommande nécessite 2 piles AAA (non fournies).
- Ouvrez le compartiment à piles en faisant glisser le couvercle vers le bas et insérez les piles en respectant la polarité indiquée.
- Conservez les piles hors de portée des enfants.
- La télécommande fonctionne de la même manière que le panneau de commande.
- La télécommande doit être pointée directement vers le capteur du panneau de commande.

Entretien

- AVERTISSEMENT : N’effectuez aucun entretien ni nettoyage de l’extérieur du foyer tant qu’il n’est pas complètement éteint, débranché de la source d’alimentation et refroidi.
- Ce foyer utilise un système de LED à commande électronique pour créer le jeu de flammes.
- Il n’y a aucune pièce à remplacer et le foyer ne contient aucune pièce réparable par l’utilisateur.
- En aucun cas, le foyer ne doit être ouvert ou réparé par une personne autre qu’un électricien qualifié.

Pause de sécurité

- Ce foyer est équipé d’un dispositif de sécurité qui se déclenche en cas de surchauffe (par exemple, en raison d’une obstruction des conduits d’aération).
- Pour des raisons de sécurité, le foyer ne se réinitialise pas automatiquement.
- Pour le réinitialiser :
- Débranchez le cordon d’alimentation.
- Attendez au moins 15 minutes.
- Rebranchez le foyer et rallumez-le.

Display

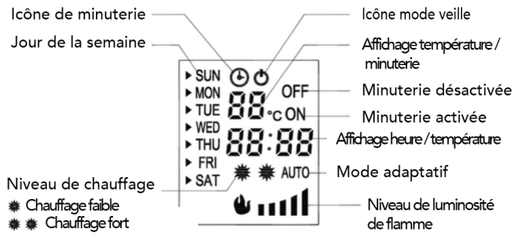

Définir le jour de la semaine et l’heure

Appuyez sur le bouton DATE/HEURE. Lorsque le jour clignote, utilisez les boutons ▲ou ▼ pour sélectionner le jour souhaité.

Appuyez à nouveau sur le bouton DATE/HEURE et utilisez les boutons + ou – pour régler l’heure.

Appuyez à nouveau sur le bouton DATE/HEURE et utilisez les boutons + ou – pour régler les minutes.

Appuyez sur le bouton OK pour confirmer les réglages.

Régler la température

- REMARQUE : Ce réglage s’applique uniquement à la température en mode chauffage standard, et non en mode minuterie. La température par défaut est de 20 °C.
- REMARQUE : Le chauffage ne fonctionnera que si la température réglée est supérieure à la température ambiante.
- Utilisez les boutons + ou – pour régler la température souhaitée, entre 15 et 30 °C.
- Une fois la température réglée, l’écran clignotera pendant environ 5 secondes, puis affichera la température ambiante actuelle.

Régler la minuterie

- Jusqu’à 10 réglages de minuterie différents peuvent être programmés.
- Chaque réglage comprend un jour, une heure de démarrage et une heure d’arrêt.
- La durée maximale d’un réglage est de 23 heures et 50 minutes.
- Si l’heure d’arrêt tombe le lendemain, il n’est pas nécessaire de régler le jour, seule l’heure d’arrêt est nécessaire.
- Appuyez sur le bouton TIMER SET ; le numéro de la minuterie clignote (01-10).
- Utilisez les boutons + ou – pour sélectionner un numéro de minuterie.
- Appuyez sur le bouton TIMER SET ; le curseur à gauche du jour clignote.
- Utilisez les boutons ▲ou ▼pour accéder au jour souhaité. Appuyez sur le bouton + pour ajouter un jour ou sur le bouton – pour en supprimer un.
- Appuyez sur le bouton TIMER SET pour régler l’heure de démarrage. L’heure clignote.
- Utilisez les boutons + ou – pour régler l’heure.
- Appuyez sur le bouton TIMER SET ; les minutes clignotent. Utilisez les boutons + ou – pour régler les minutes.
- Appuyez sur le bouton TIMER SET pour régler l’heure d’arrêt. L’heure clignote.
- Utilisez les boutons + ou – pour régler l’heure.
- Appuyez sur le bouton TIMER SET ; les minutes clignotent.
- Utilisez les boutons + ou – pour régler les minutes.
- Appuyez sur le bouton TIMER SET ; la température clignote.
- Utilisez les boutons + ou – pour régler la température.
- Appuyez sur le bouton TIMER SET pour passer au réglage suivant ou appuyez sur le bouton OK pour confirmer.

Afficher les paramètres de la minuterie

- Appuyez sur le bouton TIMER SET.
- Utilisez les boutons + ou – pour afficher les heures de fonctionnement des minuteries réglées une par une.
- Appuyez sur le bouton ▲ pour afficher les heures d’arrêt.
- Utilisez les boutons + ou – pour afficher les heures d’arrêt des minuteries.
- Appuyez sur le bouton C pour supprimer un réglage sélectionné.

Activer la minuterie

- Appuyez sur le bouton MARCHE/ARRÊT de la minuterie pour activer la fonction minuterie.
- REMARQUE : Lorsque la minuterie est activée, le niveau de chaleur doit être sélectionné manuellement. Si la fonction de chauffage n’est pas sélectionnée, seul l’effet flamme s’activera à l’heure programmée.

Fonctionnement adaptatif

- Les 24 heures d’une journée sont divisées en deux périodes : le mode économie d’énergie et le mode confort.
- La température de consigne est abaissée de 4 °C pendant la période économie d’énergie ; en mode confort, elle reste inchangée.
- La période économie d’énergie par défaut est définie de 8 h à 17 h.
- La fonction adaptative est désactivée par défaut.
- Cette fonction n’affecte la température de consigne qu’en mode chauffage et n’affecte aucune autre fonction.
- Pour allumer/éteindre : appuyez sur le bouton IC pour activer le mode adaptatif ; l’écran LED affiche AUTO. Appuyez à nouveau pour quitter ; AUTO disparaît.
- Pour régler l’heure d’activation de la période économie d’énergie : appuyez sur le bouton ▼ ; le voyant ON s’allume. L’heure clignote. Utilisez les boutons + ou – pour régler l’heure (par incréments d’une heure). Appuyez à nouveau sur le bouton ▼ ; les minutes clignotent. Utilisez les boutons + ou – pour régler les minutes (par incréments de 10 minutes). Appuyez sur ▼ ou OK pour enregistrer. Pour régler la période d’arrêt et de faible consommation : appuyez sur le bouton ▲ ; le voyant OFF s’allume. L’heure clignote. Utilisez les boutons + ou – pour régler l’heure (par incréments d’une heure). Appuyez à nouveau sur le bouton ▲ ; les minutes clignotent. Utilisez les boutons + ou – pour régler les minutes (par incréments de 10 minutes). Appuyez sur▲ ou OK pour enregistrer.
- Si l’heure d’arrêt est antérieure à l’heure de marche, l’heure d’arrêt s’appliquera au jour suivant.
- Si l’heure de marche et l’heure d’arrêt sont identiques, il n’y aura pas de période de faible consommation, mais la fonction marche/arrêt restera active.

Nettoyage et entretien

- Débranchez toujours le foyer et laissez-le refroidir complètement avant de le nettoyer.
- La finition peut être nettoyée avec un chiffon propre et humide.
- N’utilisez pas de produits abrasifs ou chimiques, car ils pourraient endommager la surface.

Spécifications techniques

- Alimentation : 220–240 V~ 50 Hz
- Puissance : 1 800–2 000 W
- Éclairage : LED

CE

Conforme à toutes les directives européennes pertinentes

Déchets

- Ce marquage indique que ce produit ne doit pas être jeté avec les ordures ménagères au sein de l’UE.
- Pour éviter tout risque pour l’environnement ou la santé humaine lié à une élimination incontrôlée des déchets, ce produit doit être recyclé de manière responsable. Cela contribue à la réutilisation durable des matières premières.
- Reportez votre appareil usagé à un point de collecte officiel ou contactez le revendeur où vous l’avez acheté. Il pourra organiser son recyclage dans le respect de l’environnement.

CLEAN FIRE SYSTEM

XARALYN®

T. (+31) (0)226 - 33 14 20 | info@xaralyn.com | www.xaralyn.com